TECOMIX
RUBINETTERIE

SCHEDA TECNICA

QUBE

50LB110CR
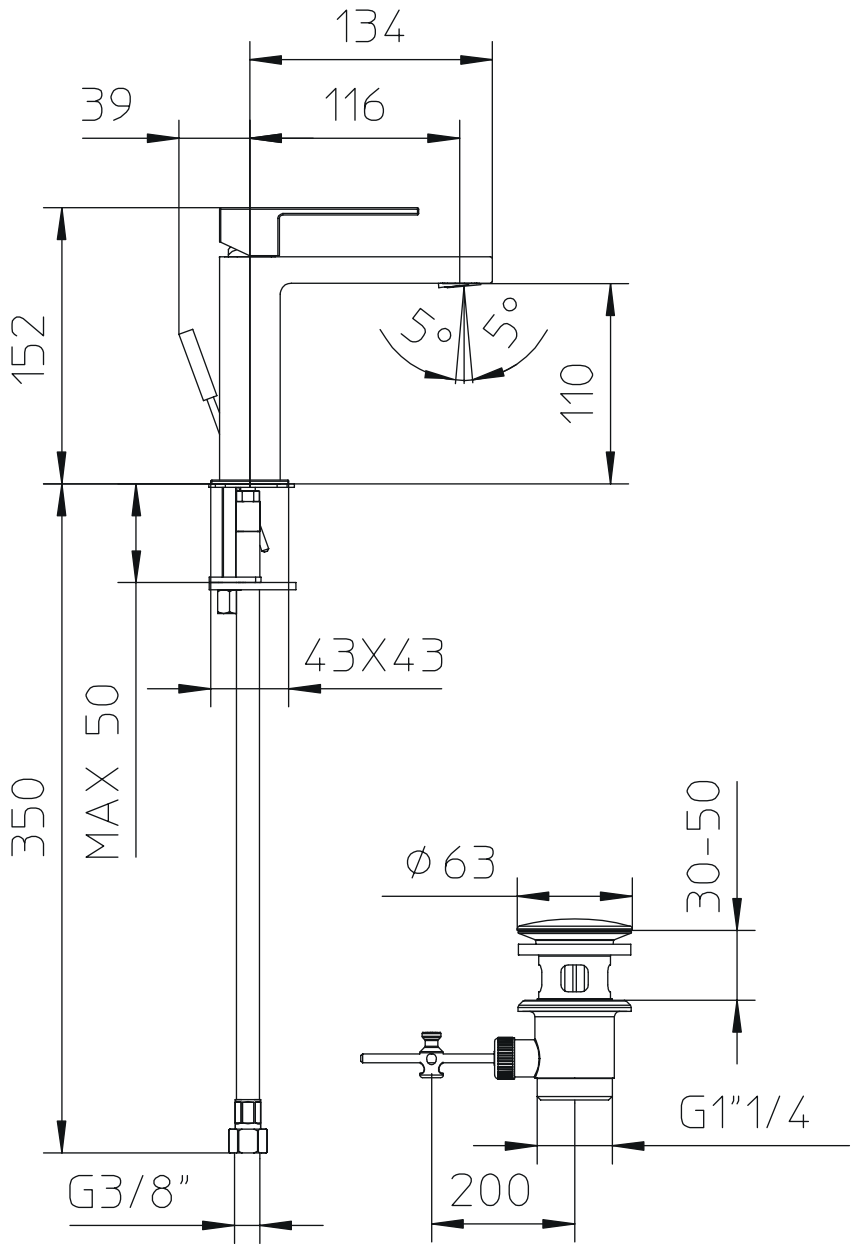
Miscelatore monocomando per bidet con scarico da 1” 1/4